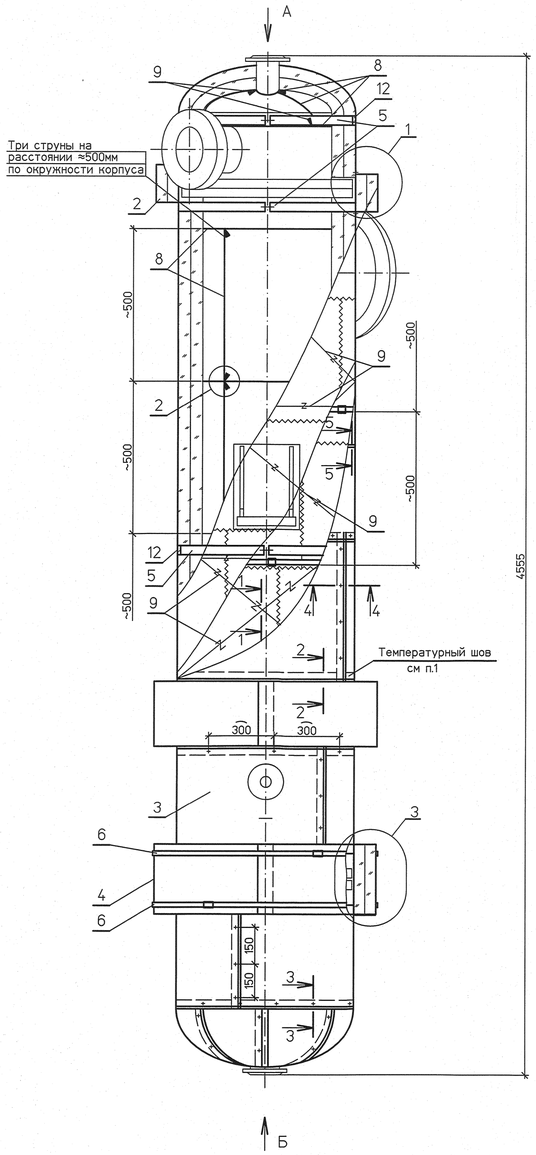

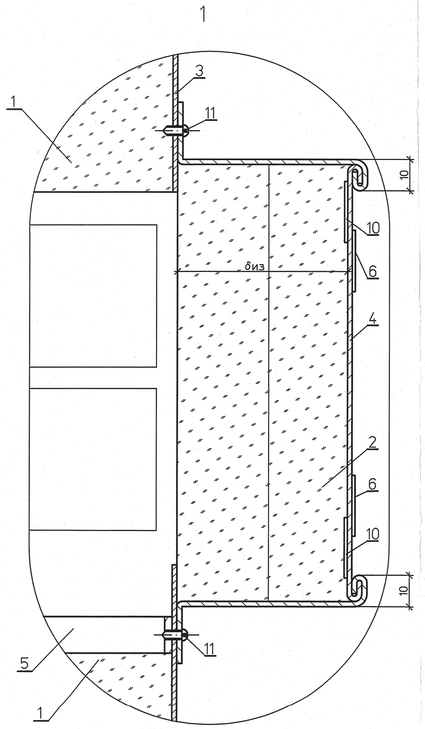

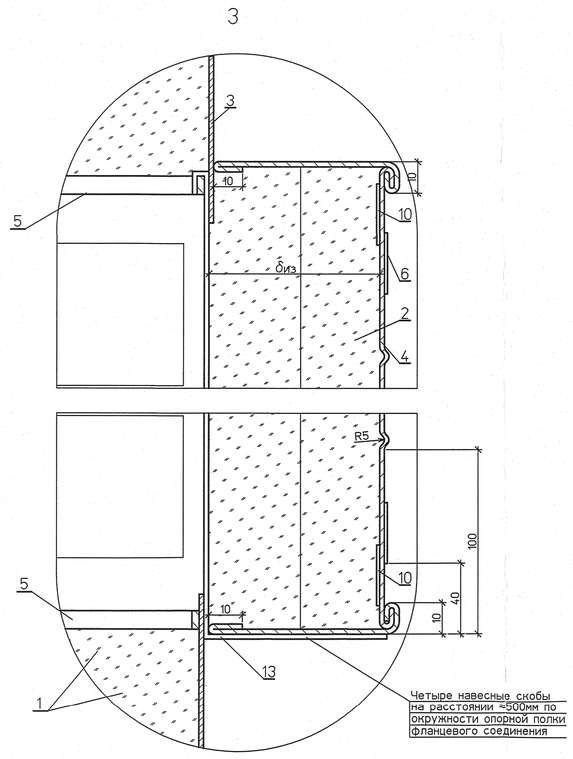

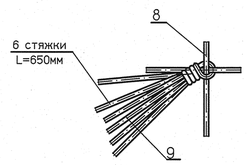

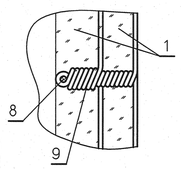

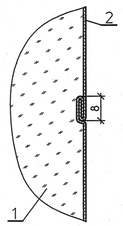

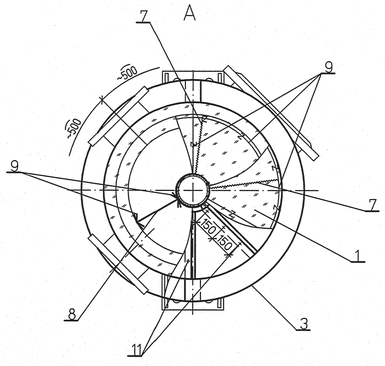

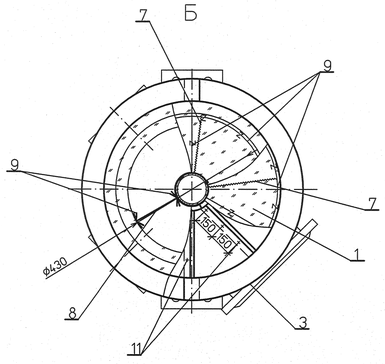

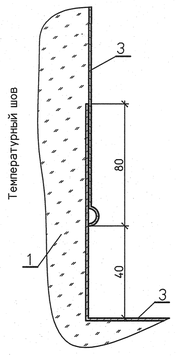

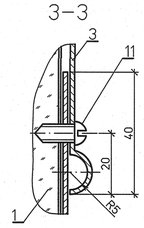

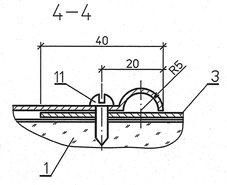

Спецификация деталей

Поз	Обозначение	Наименование	Кол.	Материал	Масса, кг ед.	Масса, кг общ.	Приме-чание
1	ТУ 5761-001-00126238-00	Маты теплоизоляционные прошивные энергетические					
		в обкладке из металлической сетки с одной стороны					
		марки МТПЭ-21-75 толщиной 50мм×2(δк=90мм) м²	0.691		75.0	51.825	см. п. 2
2	ТУ 5761-001-00126238-00	Маты теплоизоляционные прошивные энергетические					
		в обкладке из стеклоткани со всех сторон					
		марки МТПЭ-32-75 толщиной 50мм×2(δк=90мм) м²	0.300		75.0	22.50	см. п. 2
3	ГОСТ 19904-90	Покрытие из листа Б-ПН-О-0,8 м²	9.09	ОЦ СтЗпс ОН-МТ-0,8 ГОСТ 14918-80	6.28	57.085	см. п. 2
4	ГОСТ 19904-90	Кожух фланцевого соединения м²	4.70	ОЦ СтЗпс ОН-МТ-0,8 ГОСТ 14918-80	6.28	29.516	см. п. 2
5	л.п. 12...15	Опорная полка ОП-430-90 шт.	5	Сборный	3.044	15.22	см. п.3,4,5
6	л.п.22.23	Бандаж с замком шт.	4	Сборный	0.345	1.380	
7	ГОСТ 3282-74	Сшивка из проволоки ø0.8мм м	70	СтОпс ГОСТ 380-2005	0.004	0.280	
8	ГОСТ 3282-74	Кольца из проволоки ø2.0мм м	85.00	СтОпс ГОСТ 380-2005	0.025	2.125	
9	ГОСТ 3282-74	Стяжки из проволоки ø1.2мм м	175.00	СтОпс ГОСТ 380-2005	0.009	1.575	
10	л.21	Бандаж с пряжкой м	27.00	Сборный	0.11	2.97	
11	ГОСТ 10621-80	Винт самонарезающий с полу-круглой головкой 4х12.04.019 шт	160	20 ГОСТ 1050-88	0.0012	0.192	
12	ТУ 95.2691-98	Прокладка толщиной 5мм шириной 50мм из картона базальтового марки БВПМ-К кг	1.06		0.60	0.636	см. п. 4
13	ГОСТ 6009-90	Скоба навесная-СН1 шт.	4	20 ГОСТ 16523-97	0.23	0.92	
14	ГОСТ 8325-93	Сшивка-нить стеклянная крученая комплексная					
		БС6-28х1х2 (100) м	30		0.0006	0.018	
	ГОСТ 29467-75	Наплавленный металл		Э42А		0,24	

Итого: 186.482 кг

1 Температурный шов выполнить на покровном покрытии компенсатора.

2 Данный чертеж рассматривать совместно с техномонтажной ведомостью л. 24,25.

3 Диафрагмы (см. л. 12) на опорные полки ОП-430-90 (на ПНД № 2) не ставить.

4 Опорную полку установить на подогреватель через прокладку толщиной 10мм (5х6).
Поверх опорной полки, после выполнения изоляции, установить прокладку толщиной 10мм (5х2).
У фланцевого соединения прокладку не ставить.

5 Опорную полку после установки на подогреватель окрасить лаком БТ-577 в два слоя.

Инв. № подл.	Подпись и дата	Взам. инв. №
83661		

Изм.	Кол.уч.	Лист	№док.	Подп.	Дата	1350.12.38А-30UHJ-1712-ТН		
						Объекты III очереди строительства ЗАО СГК (ТЭЦ)		
						Паровая турбина № 8	Стадия: Р	Лист: 5	Листов:
Н. контр.		Михеев						
Нач. сект.		Шкитилева				Тепловая изоляция ПНД №2 типа ПВ-39. Общий вид, узлы, разрезы, виды	ОТКРЫТОЕ АКЦИОНЕРНОЕ ОБЩЕСТВО «ИНСТИТУТ» ТЕПЛОЭЛЕКТРОПРОЕКТ НИЖНИЙ НОВГОРОД	
Проверил		Ледова						
Разработал		Проворов						

Файл

Формат А1